Eckarmatur (Tülle 90°) Y-Verteiler G3/8“A Gas

nach DIN 12918 Teil 2

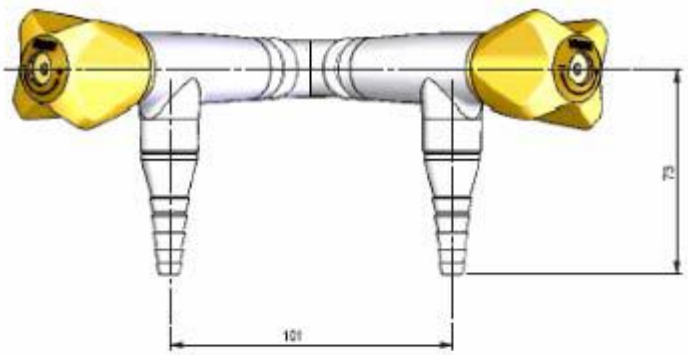

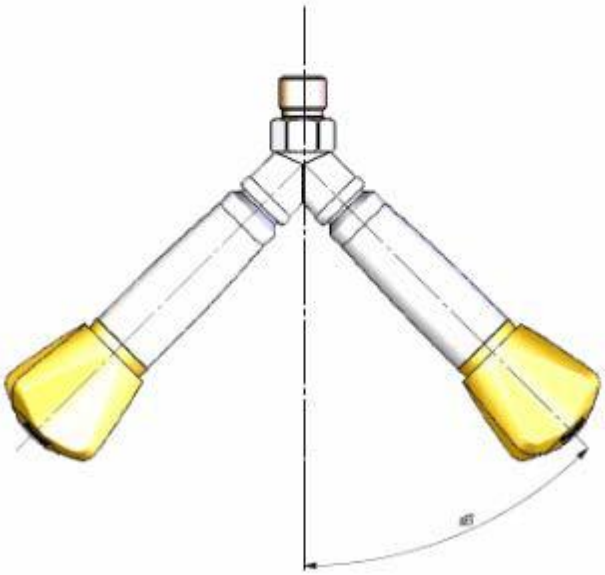

Einsatzbereich

- horizontaler Einbau
- Wand- und Zellenmontage

Material

- Ventilgehäuse Messing warmgepresst

Zubehör

- Rosette (RAL 8500)
- Rückwandanschluss je nach Einbausituation (gehört nicht zum Lieferumfang, muss separat bestellt werden)

Oberflächenschutz

- pulverbeschichtet BROEN

  Polycoat 2700 (RAL 8500)

Normen und Richtlinien

- Anschluss nach DIN ISO 228

Hinweis

- bei der Installation sind die Anforderungen der DIN 12918 Teil 2 und der TRGI zu beachten

Anschluss

- G3/8“A DIN ISO 228

Bestellnummer

- Erdgas: **4272 0013**
- LPG: **4272 0113**

2.1.05

Gastechnik Kirchner GmbH & Co. KG
Gröninger Weg 7
D-74379 Ingersheim
T +49(0)7142.9191-30
F +49(0)7142.9191-40
info@gastechnik-kirchner.de
www.gastechnik-kirchner.de

Eckarmatur (Tülle 90°) G1/2“Ax120mmxUniFlex Gas

nach DIN 12918 Teil 2

Einsatzbereich

- horizontaler Einbau
- Wand- und Zellenmontage

Details

- Rosette aus Messing
- Befestigungssatz mit Verdrehsicherungsflansch (VSF)

Material

- Ventilgehäuse Messing warmgepresst

Normen und Richtlinien

- Befestigungsgewinde nach DIN ISO 228

Hinweis

- bei der Installation sind die Anforderungen der DIN 12918 Teil 2 und der TRGI zu beachten

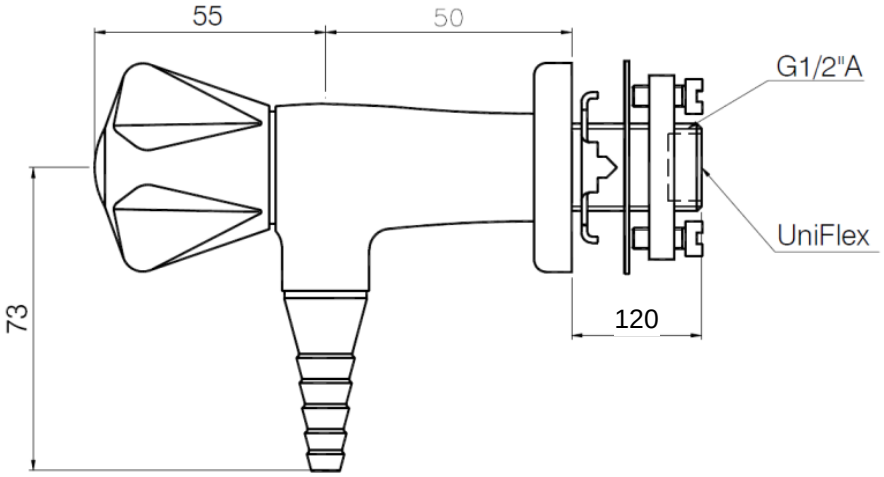

Anschluss

- UniFlex

Bestellnummer

- Erdgas: **4271 0000**
- LPG: **4271 0100**

2.1.07

Gastechnik Kirchner GmbH & Co. KG
Gröninger Weg 7
D-74379 Ingersheim
T +49(0)7142.9191-30
F +49(0)7142.9191-40
info@gastechnik-kirchner.de
www.gastechnik-kirchner.de

Eckarmatur (Abgang 90°) G1/2“Ax120mmxUniFlex Schnellkupplung Stecktülle Gas

nach DIN 12918 Teil 2

Einsatzbereich
- horizontaler Einbau
- Wand- und Zellenmontage

Details
- Schnellkupplung selbsttätig schließend mit Stecktülle 3/8“ nach DIN 12898, vernickelt
- Rosette aus Messing
- Befestigungssatz mit Verdrehsicherungsflansch (VSF)

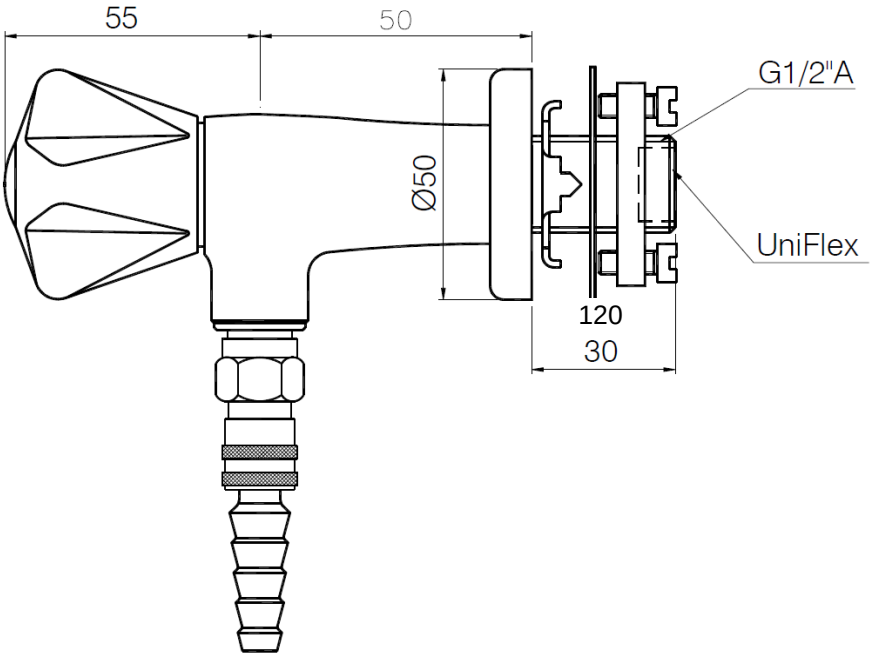

Material
- Ventilgehäuse Messing warmgepresst

Normen und Richtlinien
- Befestigungsgewinde nach DIN ISO 228

Hinweis
- bei der Installation sind die Anforderungen der DIN 12918 Teil 2 und der TRGI zu beachten

Anschluss
- UniFlex

Bestellnummer
- Erdgas: **4271 1000**
- LPG: **4271 1100**

2.1.08

Gastechnik Kirchner GmbH & Co. KG
Gröninger Weg 7
D-74379 Ingersheim
T +49(0)7142.9191-30
F +49(0)7142.9191-40
info@gastechnik-kirchner.de
www.gastechnik-kirchner.de

Durchgangsarmatur G3/8“A Press-Turn feste Tülle Gas

nach DIN 12918 Teil 2

Einsatzbereich
- horizontaler Einbau oder hängende Montage
- Wand- und Zellenmontage

Details
- feste Tülle nach DIN 12898
- Sicherheitsbedienung Lift-Turn

Material
- Ventilgehäuse Messing warmgepresst

Oberflächenschutz
- pulverbeschichtet BROEN Polycoat 2700 (RAL 8500)

Normen und Richtlinien
- Anschluss nach DIN ISO 228

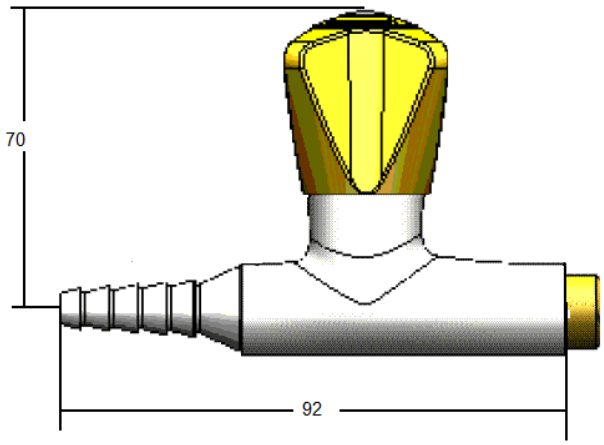

Hinweis
- bei der Installation sind die Anforderungen der DIN 12918 Teil 2 und der TRGI zu beachten

Anschluss
- G3/8“A DIN ISO 228

Zubehör
(gehört nicht zum Lieferumfang, muss separat bestellt werden)
- Rückwandanschluss je nach Einbausituation
- Rosette

Bestellnummer
- Erdgas: **4271 0012**
- LPG: **4271 0112**

2.2.01.2

Gastechnik Kirchner GmbH & Co. KG
Gröninger Weg 7
D-74379 Ingersheim
T +49(0)7142.9191-30
F +49(0)7142.9191-40
info@gastechnik-kirchner.de
www.gastechnik-kirchner.de

Durchgangsarmatur G3/8“A Lift-Turn Gas

nach DIN 12918 Teil 2

Einsatzbereich

- horizontaler Einbau
- vertikaler Einbau hängend
- Hängebrücken- und Zellenmontage

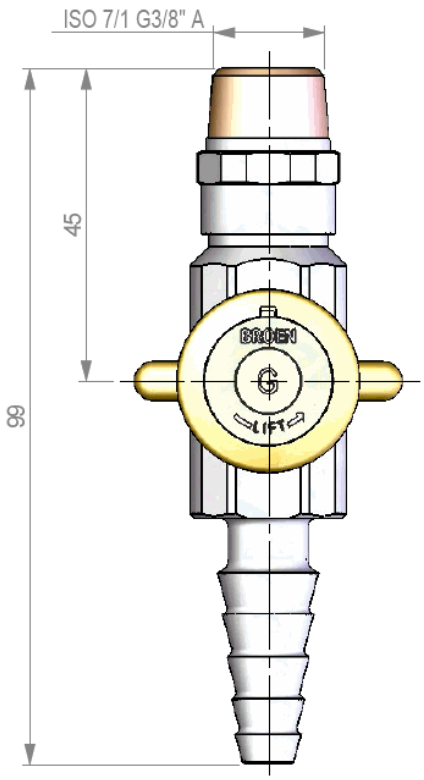

Details

- Sicherheitsbedienung Lift-Turn

Material

- Ventilgehäuse Messing warmgepresst

Zubehör

(gehört nicht zum Lieferumfang, muss separat bestellt werden)

- Rückwandanschluss je nach Einbausituation
- Rosette

Normen und Richtlinien

- Anschluss nach ISO 7/1

Hinweis

- bei der Installation sind die Anforderungen der DIN 12918 Teil 2 und der TRGI zu beachten

Anschluss

- ISO 7/1 G3/8“A

Bestellnummer

- Erdgas: **4271 0011**
- LPG: **4271 0111**

Gastechnik Kirchner GmbH & Co. KG
Gröninger Weg 7
D-74379 Ingersheim
T +49(0)7142.9191-30
F +49(0)7142.9191-40
info@gastechnik-kirchner.de
www.gastechnik-kirchner.de

Durchgangsarmatur G3/8“A Press-Turn Schnellkupplung Stecktülle Gas

nach DIN 12918 Teil 2

Einsatzbereich
- horizontaler Einbau oder hängende Montage
- Wand- und Zellenmontage

Material
- Ventilgehäuse Messing warmgepresst

Zubehör
(gehört nicht zum Lieferumfang, muss separat bestellt werden)
- Rückwandanschluss je nach Einbausituation
- Rosette

Oberflächenschutz
- pulverbeschichtet BROEN Polycoat 2700 (RAL 8500)

Normen und Richtlinien
- Anschluss nach DIN ISO 228

Hinweis
- bei der Installation sind die Anforderungen der DIN 12918 Teil 2 und der TRGI zu beachten

Anschluss
- G3/8“A DIN ISO 228

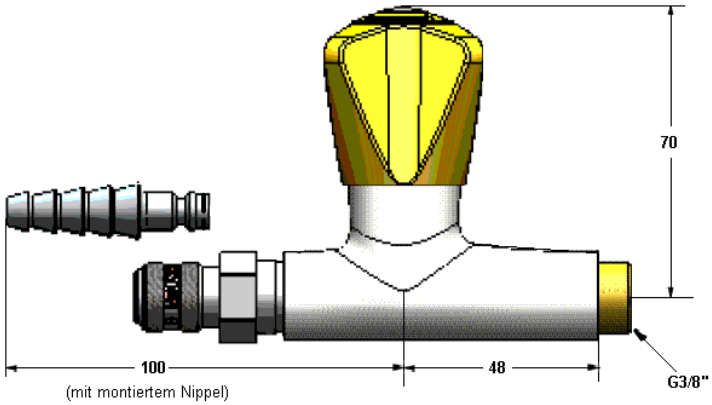

Bestellnummer
- Erdgas: **4271 1012**
- LPG: **4271 1112**

2.2.02.2

Gastechnik Kirchner GmbH & Co. KG
Gröninger Weg 7
D-74379 Ingersheim
T +49(0)7142.9191-30
F +49(0)7142.9191-40
info@gastechnik-kirchner.de
www.gastechnik-kirchner.de

Durchgangsarmatur G3/8“A Lift-Turn Schnellkupplung Stecktülle Gas

nach DIN 12918 Teil 2

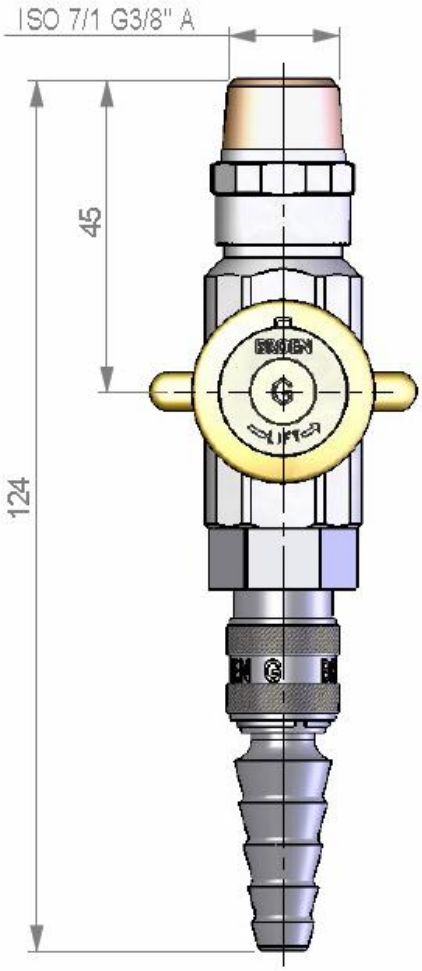

Einsatzbereich
- horizontaler Einbau
- vertikaler Einbau hängend
- Hängebrücken- und Zellenmontage

Details
- Schnellkupplung selbsttätig schließend mit Stecktülle nach DIN 12898, vernickelt
- Sicherheitsbedienung Lift-Turn

Material
- Ventilgehäuse Messing warmgepresst

Zubehör
(gehört nicht zum Lieferumfang, muss separat bestellt werden)
- Rückwandanschluss je nach Einbausituation
- Rosette

Normen und Richtlinien
- Anschluss nach ISO 7/1

Hinweis
- bei der Installation sind die Anforderungen der DIN 12918 Teil 2 und der TRGI zu beachten

Anschluss
- ISO 7/1 G3/8“A

Bestellnummer
- Erdgas: **4271 1011**
- LPG: **4271 1111**

2.2.02

Gastechnik Kirchner GmbH & Co. KG
Gröninger Weg 7
D-74379 Ingersheim
T +49(0)7142.9191-30
F +49(0)7142.9191-40
info@gastechnik-kirchner.de
www.gastechnik-kirchner.de

Stand-Eckarmatur (Tülle 90°) 1/2“ UniFlex Gas

nach DIN 12918 Teil 2

Einsatzbereich

- vertikaler Einbau stehend
- Tischmontage

Details

- Medium Gas
- Rosette aus Messing
- Befestigungssatz inkl. Verdrehsicherungsflansch (VSF)

Material

- Ventilgehäuse Messing warmgepresst

Normen und Richtlinien

- Befestigungsgewinde nach DIN ISO 228

Hinweis

- bei der Installation sind die Anforderungen der DIN 12918 Teil 2 und der TRGI zu beachten

Anschluss

- UniFlex

Bestellnummer

- Erdgas: **4271 0001**
- LPG: **4271 0101**

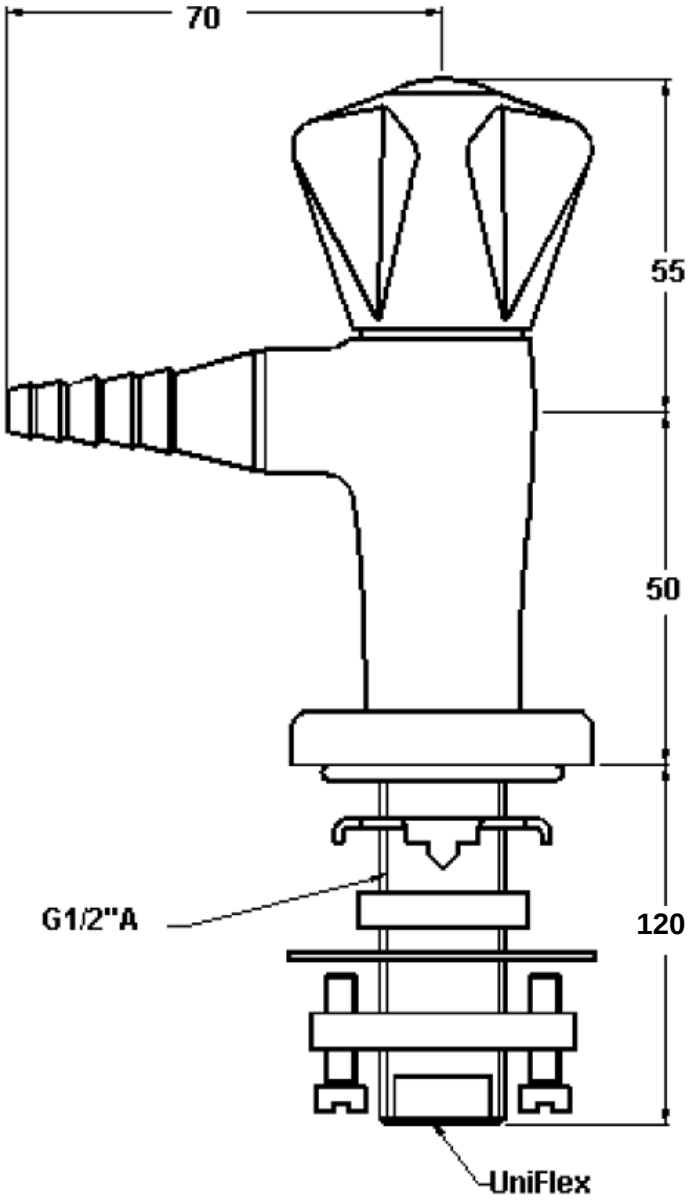

2.3.01

Gastechnik Kirchner GmbH & Co. KG
Gröninger Weg 7
D-74379 Ingersheim
T +49(0)7142.9191-30
F +49(0)7142.9191-40
info@gastechnik-kirchner.de
www.gastechnik-kirchner.de

Stand-Eckarmatur (Abgang 90°) 1/2“ UniFlex Schnellkupplung

Stecktülle Gas

nach DIN 12918 Teil 2

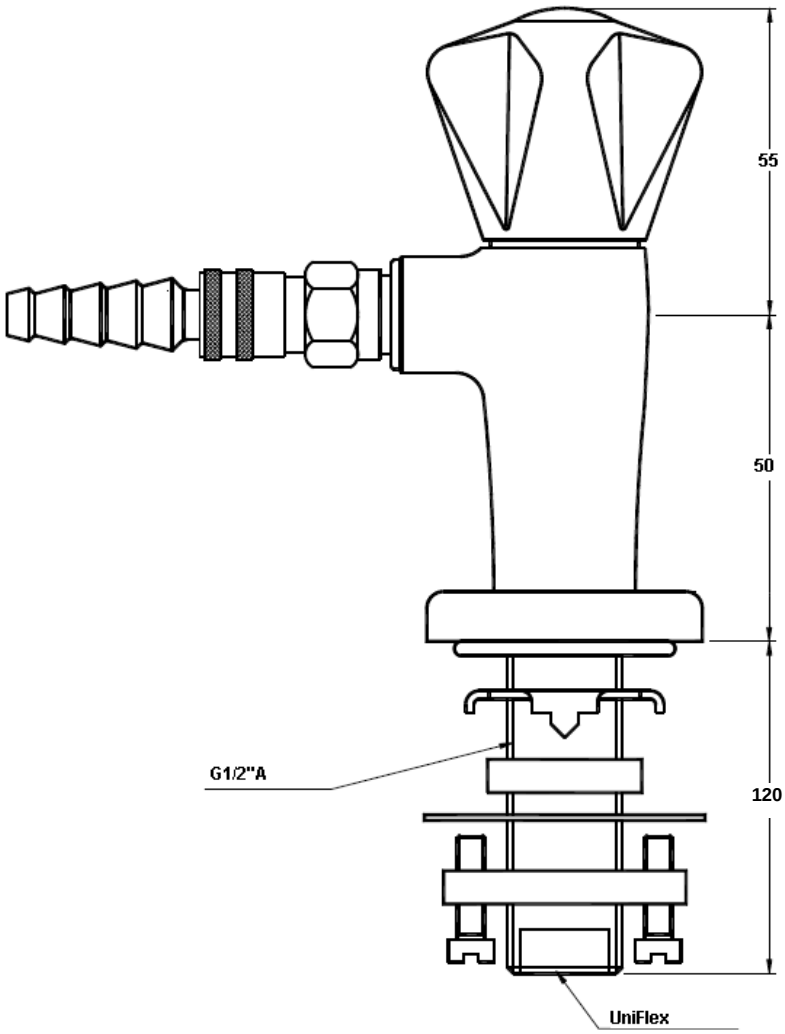

Einsatzbereich

- vertikaler Einbau stehend
- Tischmontage

Details

- Schnellkupplung selbsttätig schließend mit Stecktülle nach DIN 12898, vernickelt
- Medium Gas
- Rosette aus Messing
- Befestigungssatz inkl. Verdrehsicherungsflansch (VSF)

Material

- Ventilgehäuse Messing warmgepresst

Normen und Richtlinien

- Befestigungsgewinde nach DIN ISO 228

Hinweis

- bei der Installation sind die Anforderungen der DIN 12918 Teil 2 und der TRGI zu beachten

Anschluss

- UniFlex

Bestellnummer

- Erdgas: **4271 1001**
- LPG: **4271 1101**

2.3.02

Gastechnik Kirchner GmbH & Co. KG
Gröninger Weg 7
D-74379 Ingersheim
T +49(0)7142.9191-30
F +49(0)7142.9191-40
info@gastechnik-kirchner.de
www.gastechnik-kirchner.de

Standsäule 1/2“ UniFlex Durchgangsarmatur Press-Turn Gas

nach DIN 12918 Teil 2

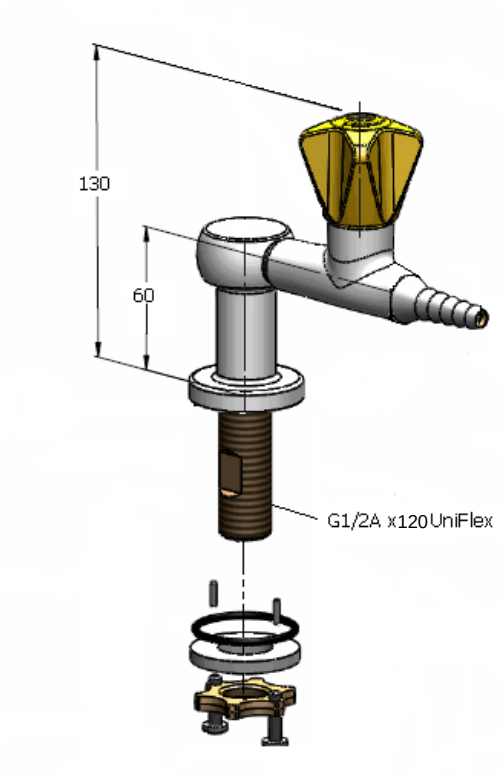

Einsatzbereich

- vertikaler Einbau stehend
- Tischmontage

Details

- Sicherheitsbedienung Press-Turn
- Befestigungssatz inkl. Verdrehsicherungsflansch (VSF)

Material

- Ventilgehäuse Messing warmgepresst
- pulverbeschichtet BROEN Polycoat 2700 (RAL 8500)

Normen und Richtlinien

- Befestigungsgewinde nach DIN ISO 228

Hinweis

- bei der Installation sind die Anforderungen der DIN 12918 Teil 2 und der TRGI zu beachten

Anschluss

- UniFlex

Bestellnummer

Ohne Verschlusskupplung:

- Erdgas: **4271 0002**
- LPG: **4271 0102**

Mit Verschlusskupplung:

- Erdgas: **4271 1002**
- LPG: **4271 1102**

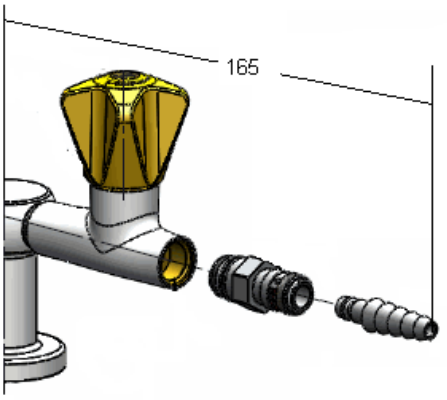

2.3.03.2

Gastechnik Kirchner GmbH & Co. KG
Gröninger Weg 7
D-74379 Ingersheim
T +49(0)7142.9191-30
F +49(0)7142.9191-40
info@gastechnik-kirchner.de
www.gastechnik-kirchner.de

Standsäule 1/2“ UniFlex Durchgangsarmatur Lift-Turn Gas

nach DIN 12918 Teil 2

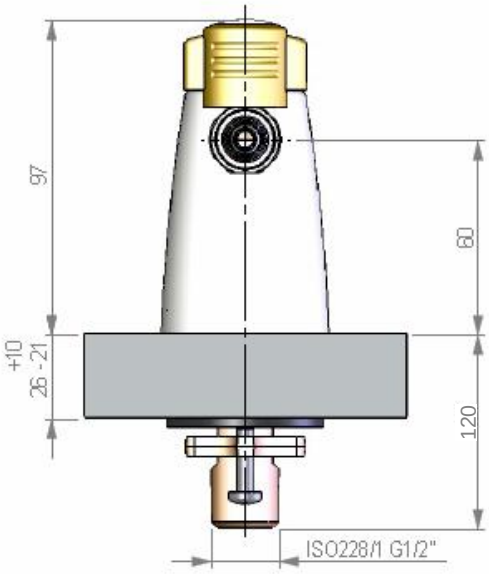

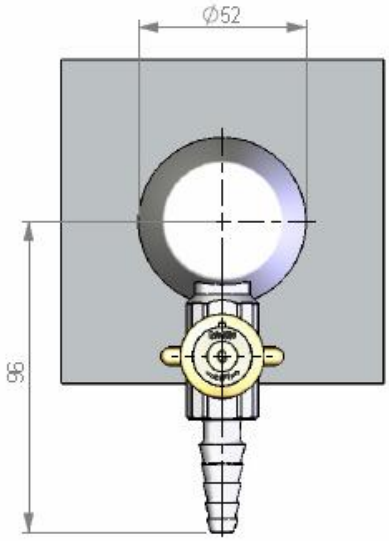

Einsatzbereich

- vertikaler Einbau stehend
- Tischmontage

Details

- Sicherheitsbedienung Lift-Turn
- Befestigungssatz inkl. Verdrehsicherungsflansch (VSF)

Material

- Ventilgehäuse Messing warmgepresst
- Säulenabdeckung ABS RAL8500

Normen und Richtlinien

- Befestigungsgewinde nach DIN ISO 228

Hinweis

- bei der Installation sind die Anforderungen der DIN 12918 Teil 2 und der TRGI zu beachten

Anschluss

- UniFlex

Bestellnummer

- Erdgas: **4271 0010**
- LPG: **4271 0110**

2.3.03

Gastechnik Kirchner GmbH & Co. KG
Gröninger Weg 7
D-74379 Ingersheim
T +49(0)7142.9191-30
F +49(0)7142.9191-40
info@gastechnik-kirchner.de
www.gastechnik-kirchner.de

Standsäule 1/2“ UniFlex Durchgangsarmatur Lift-Turn Schnellkupplung Stecktülle Gas

nach DIN 12918 Teil 2

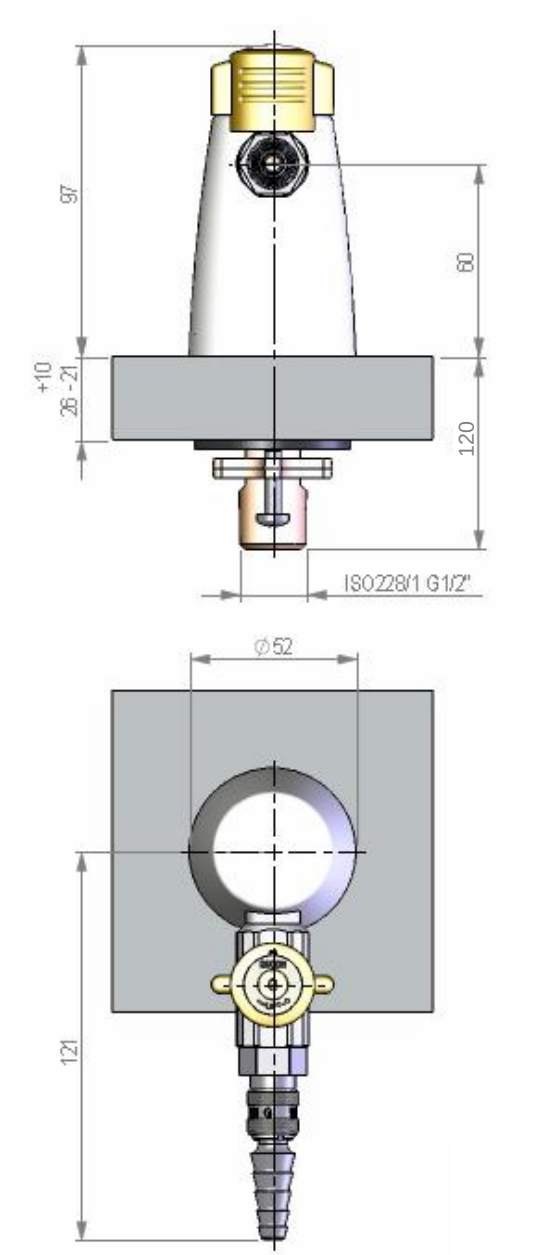

Einsatzbereich

- vertikaler Einbau stehend
- Tischmontage

Details

- Schnellkupplung selbsttätig schließend mit Stecktülle nach DIN 12898, vernickelt
- Sicherheitsbedienung Lift-Turn
- Befestigungssatz inkl. Verdrehsicherungsflansch (VSF)

Material

- Ventilgehäuse Messing warmgepresst
- Säulenabdeckung ABS RAL8500

Normen und Richtlinien

- Befestigungsgewinde nach DIN ISO 228

Hinweis

- bei der Installation sind die Anforderungen der DIN 12918 Teil 2 und der TRGI zu beachten

Anschluss

- UniFlex

Bestellnummer

- Erdgas: **4271 1010**
- LPG: **4271 1110**

2.3.04

Gastechnik Kirchner GmbH & Co. KG
Gröninger Weg 7
D-74379 Ingersheim
T +49(0)7142.9191-30
F +49(0)7142.9191-40
info@gastechnik-kirchner.de
www.gastechnik-kirchner.de

Standsäule 1/2“ UniFlex 2 x Durchgangsarmatur Press-Turn Gas

nach DIN 12918 Teil 2

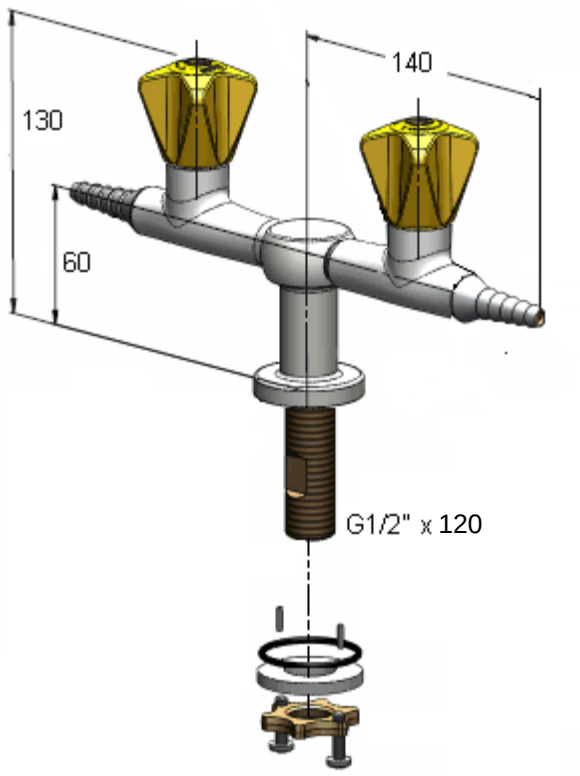

Einsatzbereich

- vertikaler Einbau stehend
- Tischmontage

Details

- Sicherheitsbedienung Press-Turn
- Befestigungssatz inkl. Verdrehsicherungsflansch (VSF)

Material

- Ventilgehäuse Messing warmgepresst
- pulverbeschichtet BROEN Polycoat 2700 (RAL 8500)

Normen und Richtlinien

- Befestigungsgewinde nach DIN ISO 228

Hinweis

- bei der Installation sind die Anforderungen der DIN 12918 Teil 2 und der TRGI zu beachten

Anschluss

- UniFlex

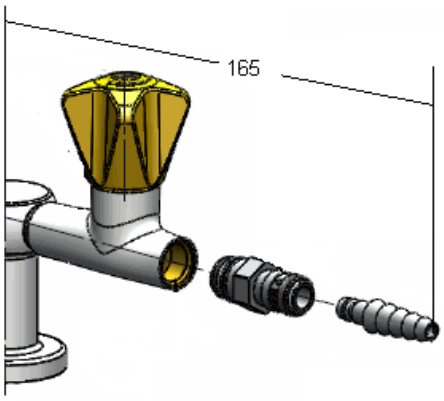

Bestellnummer

Ohne Verschlusskupplung:

- Erdgas: **4272 0003**
- LPG: **4272 0103**

Mit Verschlusskupplung:

- Erdgas: **4272 1003**
- LPG: **4272 1103**

2.3.05.2

Gastechnik Kirchner GmbH & Co. KG
Gröninger Weg 7
D-74379 Ingersheim
T +49(0)7142.9191-30
F +49(0)7142.9191-40
info@gastechnik-kirchner.de
www.gastechnik-kirchner.de

Standsäule 1/2“ UniFlex 2 Durchgangsarmaturen Lift-Turn Gas gegenüber

nach DIN 12918 Teil 2

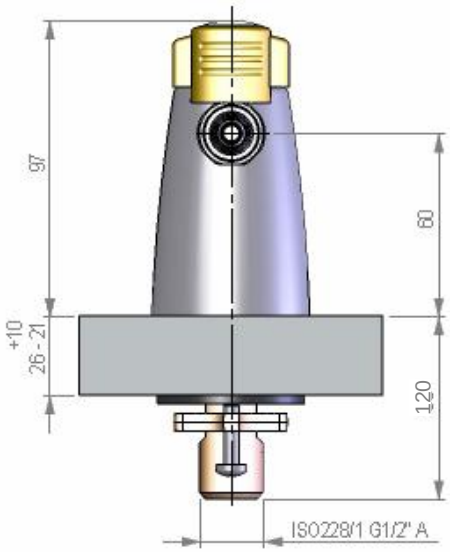

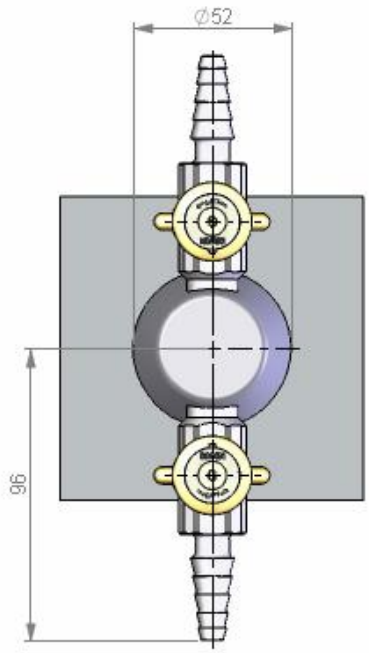

Einsatzbereich

- vertikaler Einbau stehend
- Tischmontage

Details

- Sicherheitsbedienung Lift-Turn
- Befestigungssatz inkl. Verdrehsicherungsflansch (VSF)

Material

- Ventilgehäuse Messing warmgepresst
- Säulenabdeckung ABS RAL8500

Normen und Richtlinien

- Befestigungsgewinde nach DIN ISO 228

Hinweis

- bei der Installation sind die Anforderungen der DIN 12918 Teil 2 und der TRGI zu beachten

Anschluss

- UniFlex

Bestellnummer

- Erdgas: **4272 0009**
- LPG: **4272 0109**

2.3.05

Gastechnik Kirchner GmbH & Co. KG
Gröninger Weg 7
D-74379 Ingersheim
T +49(0)7142.9191-30
F +49(0)7142.9191-40
info@gastechnik-kirchner.de
www.gastechnik-kirchner.de

Standsäule 1/2“ UniFlex 2 Durchgangsarmaturen Lift-Turn gegenüber Schnellkupplung Stecktülle Gas

nach DIN 12918 Teil 2

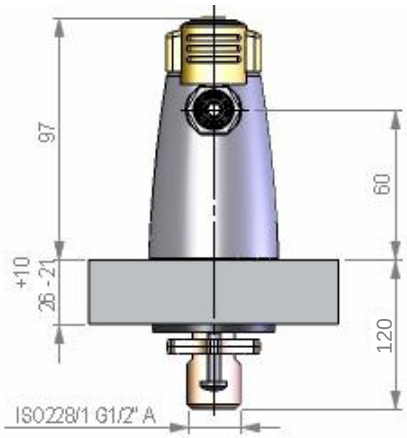

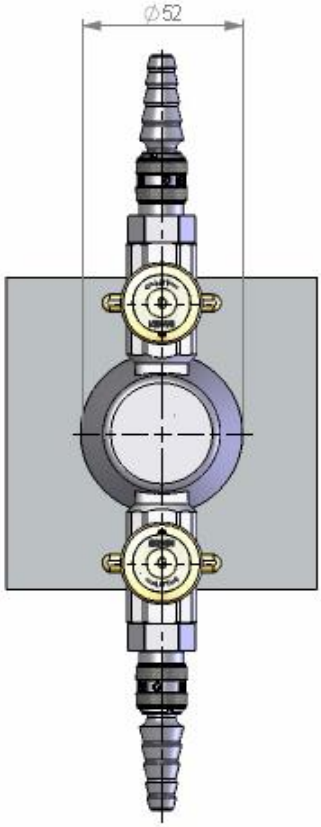

Einsatzbereich

- vertikaler Einbau stehend
- Tischmontage

Details

- Schnellkupplung selbsttätig schließend mit Stecktülle nach DIN 12898, vernickelt
- Sicherheitsbedienung Lift-Turn
- Befestigungssatz inkl. Verdrehsicherungsflansch (VSF)

Material

- Ventilgehäuse Messing warmgepresst
- Säulenabdeckung ABS RAL8500

Normen und Richtlinien

- Befestigungsgewinde nach DIN ISO 228

Hinweis

- bei der Installation sind die Anforderungen der DIN 12918 Teil 2 und der TRGI zu beachten

Anschluss

- UniFlex

Bestellnummer

- Erdgas: **4272 1009**
- LPG: **4272 1109**

2.3.06

Gastechnik Kirchner GmbH & Co. KG
Gröninger Weg 7
D-74379 Ingersheim
T +49(0)7142.9191-30
F +49(0)7142.9191-40
info@gastechnik-kirchner.de
www.gastechnik-kirchner.de

Standsäule 1/2“ UniFlex 2 x Durchgangsarmatur Press-Turn Gas über Eck (90°)

nach DIN 12918 Teil 2

Einsatzbereich

- vertikaler Einbau stehend
- Tischmontage

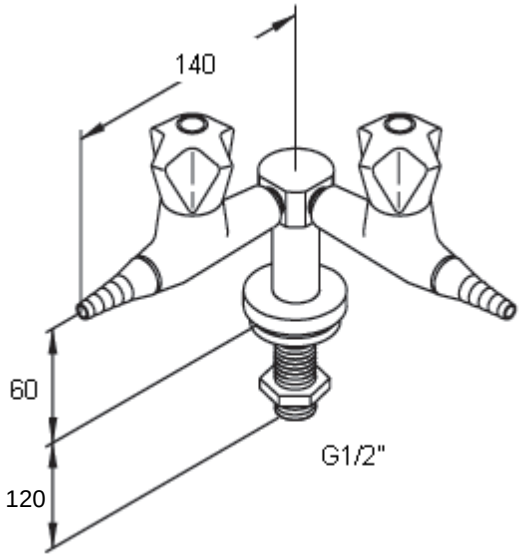

Details

- Sicherheitsbedienung Press-Turn
- Befestigungssatz inkl. Verdrehsicherungsflansch (VSF)

Material

- Ventilgehäuse Messing warmgepresst
- pulverbeschichtet BROEN Polycoat 2700 (RAL 8500)

Normen und Richtlinien

- Befestigungsgewinde nach DIN ISO 228

Hinweis

- bei der Installation sind die Anforderungen der DIN 12918 Teil 2 und der TRGI zu beachten

Anschluss

- UniFlex

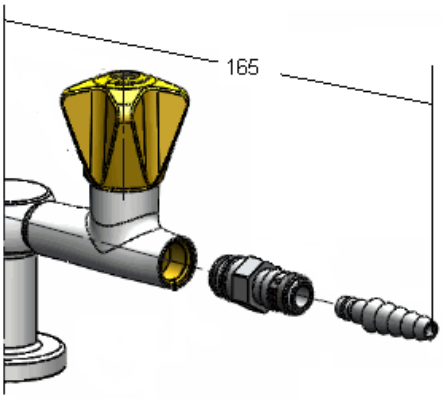

Bestellnummer

Ohne Verschlusskupplung:

- Erdgas: **4272 0005**
- LPG: **4272 0105**

Mit Verschlusskupplung:

- Erdgas: **4272 1005**
- LPG: **4272 1105**

Gastechnik Kirchner GmbH & Co. KG
Gröninger Weg 7
D-74379 Ingersheim
T +49(0)7142.9191-30
F +49(0)7142.9191-40
info@gastechnik-kirchner.de
www.gastechnik-kirchner.de

Standsäule 1/2“ UniFlex 2 Durchgangsarmaturen Lift-Turn über Eck Gas

nach DIN 12918 Teil 2

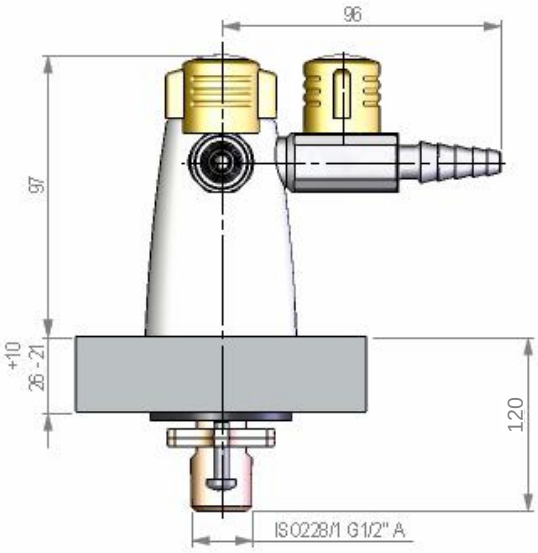

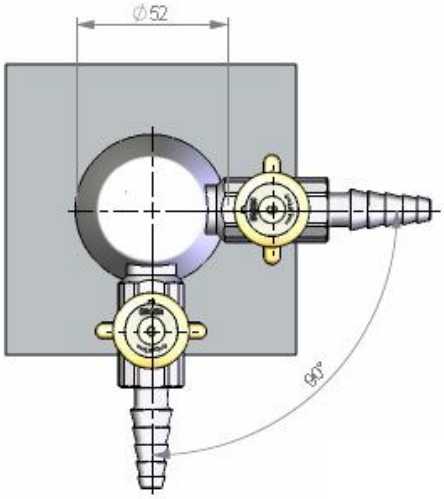

Einsatzbereich

- vertikaler Einbau stehend
- Tischmontage

Details

- Sicherheitsbedienung Lift-Turn
- Befestigungssatz inkl. Verdrehsicherungsflansch (VSF)

Material

- Ventilgehäuse Messing warmgepresst
- Säulenabdeckung ABS RAL8500

Normen und Richtlinien

- Befestigungsgewinde nach DIN ISO 228

Hinweis

- bei der Installation sind die Anforderungen der DIN 12918 Teil 2 und der TRGI zu beachten

Anschluss

- UniFlex

Bestellnummer

- Erdgas: **4272 0006**
- LPG: **4272 0106**

2.3.07

Gastechnik Kirchner GmbH & Co. KG
Gröninger Weg 7
D-74379 Ingersheim
T +49(0)7142.9191-30
F +49(0)7142.9191-40
info@gastechnik-kirchner.de
www.gastechnik-kirchner.de

Standsäule 1/2“ UniFlex 2 Durchgangsarmaturen Lift-Turn über Eck Schnellkupplung Stecktülle Gas

nach DIN 12918 Teil 2

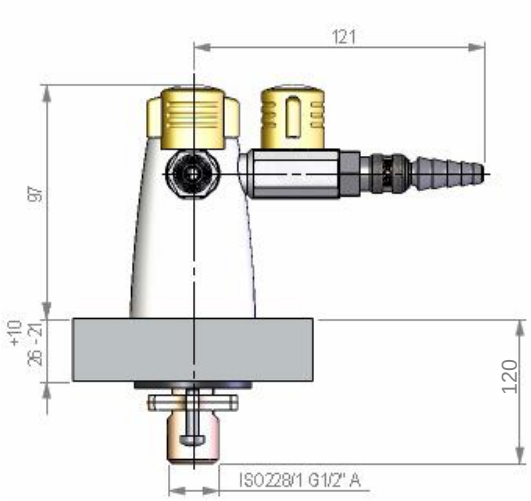

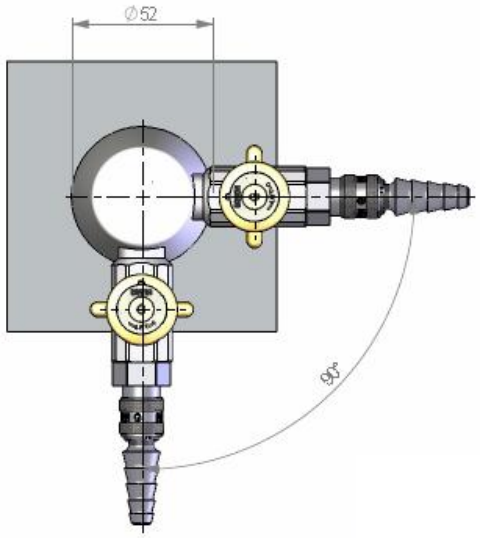

Einsatzbereich

- vertikaler Einbau stehend
- Tischmontage

Details

- Schnellkupplung selbsttätig schließend mit Stecktülle nach DIN 12898, vernickelt
- Sicherheitsbedienung Lift-Turn
- Befestigungssatz inkl. Verdrehsicherungsflansch (VSF)

Material

- Ventilgehäuse Messing warmgepresst
- Säulenabdeckung ABS RAL8500

Normen und Richtlinien

- Befestigungsgewinde nach DIN ISO 228

Hinweis

- bei der Installation sind die Anforderungen der DIN 12918 Teil 2 und der TRGI zu beachten

Anschluss

- UniFlex

Bestellnummer

- Erdgas: **4272 1006**
- LPG: **4272 1106**

2.3.08

Gastechnik Kirchner GmbH & Co. KG
Gröninger Weg 7
D-74379 Ingersheim
T +49(0)7142.9191-30
F +49(0)7142.9191-40
info@gastechnik-kirchner.de
www.gastechnik-kirchner.de

Standsäule 1/2“ UniFlex 4 x Durchgangsarmatur Press-Turn Gas

nach DIN 12918 Teil 2

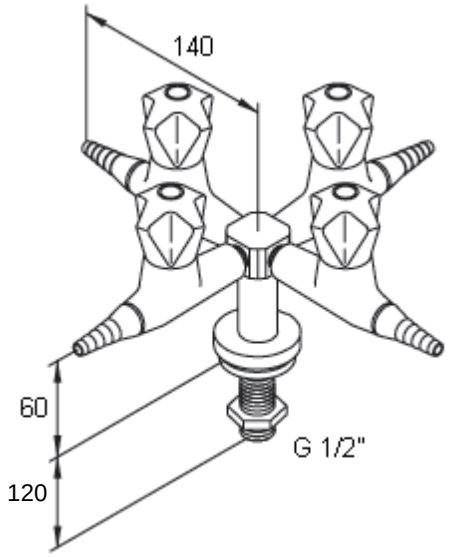

Einsatzbereich

- vertikaler Einbau stehend
- Tischmontage

Details

- Sicherheitsbedienung Press-Turn
- Befestigungssatz inkl. Verdrehsicherungsstifte

Material

- Ventilgehäuse Messing warmgepresst
- pulverbeschichtet BROEN Polycoat 2700 (RAL 8500)

Normen und Richtlinien

- Befestigungsgewinde nach DIN ISO 228

Hinweis

- bei der Installation sind die Anforderungen der DIN 12918 Teil 2 und der TRGI zu beachten

Anschluss

- UniFlex

Bestellnummer

ohne Verschlusskupplung:

- Erdgas: **42740008**
- LPG: **42740108**

mit Verschlusskupplung:

- Erdgas : **42741008**
- LPG: **42741108**

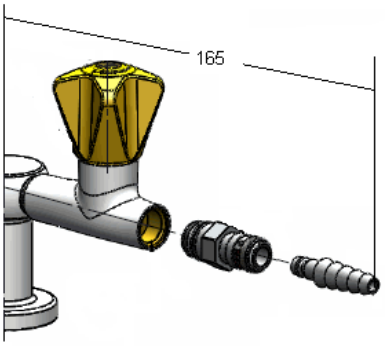

2.3.09.2

Gastechnik Kirchner GmbH & Co. KG
Gröninger Weg 7
D-74379 Ingersheim
T +49(0)7142.9191-30
F +49(0)7142.9191-40
info@gastechnik-kirchner.de
www.gastechnik-kirchner.de

Standsäule 1/2“ UniFlex 4 Durchgangsarmaturen Gas

nach DIN 12918 Teil 2

Einsatzbereich

- vertikaler Einbau stehend
- Tischmontage

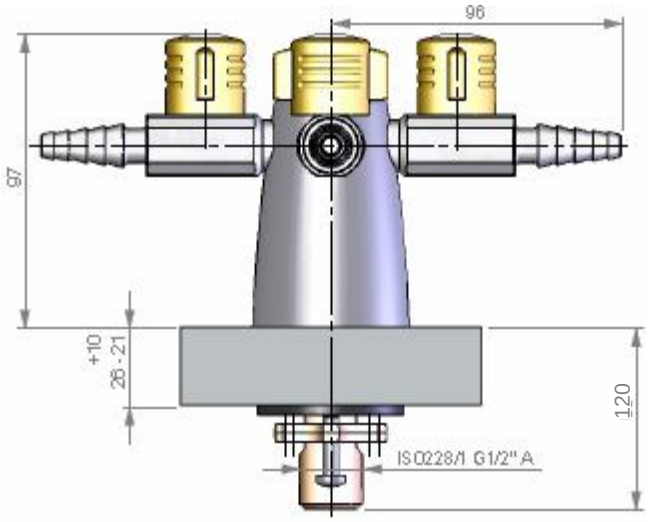

Details

- Sicherheitsbedienung Lift-Turn
- Befestigungssatz inkl. Verdrehsicherungsflansch (VSF)

Material

- Ventilgehäuse Messing warmgepresst
- Säulenabdeckung ABS Farbe RAL 8500

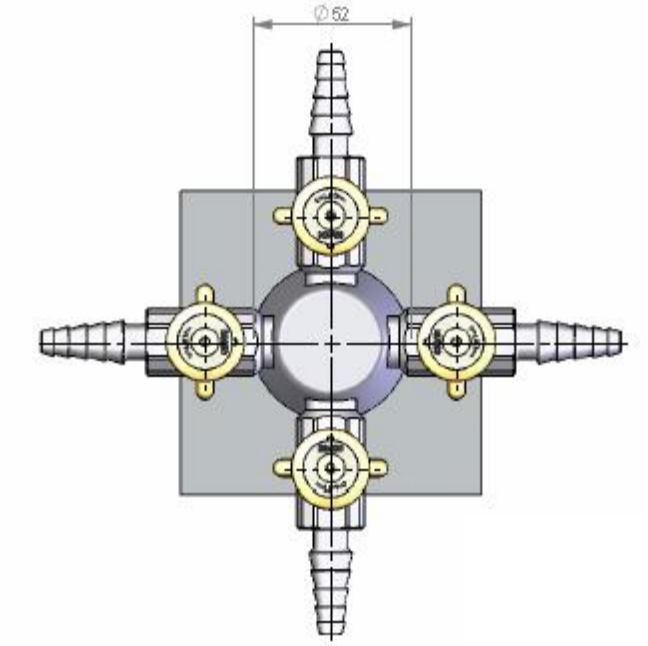

Normen und Richtlinien

- Befestigungsgewinde nach DIN ISO 228

Hinweis

- bei der Installation sind die Anforderungen der DIN 12918 Teil 2 und der TRGI zu beachten

Anschluss

- UniFlex

Bestellnummer

- Erdgas: **4274 0007**
- LPG: **4274 0107**

2.3.09

Gastechnik Kirchner GmbH & Co. KG
Gröninger Weg 7
D-74379 Ingersheim
T +49(0)7142.9191-30
F +49(0)7142.9191-40
info@gastechnik-kirchner.de
www.gastechnik-kirchner.de

Standsäule 1/2“ UniFlex 4 Durchgangsarmaturen Lift-Turn Schnellkupplung Stecktülle Gas

nach DIN 12918 Teil 2

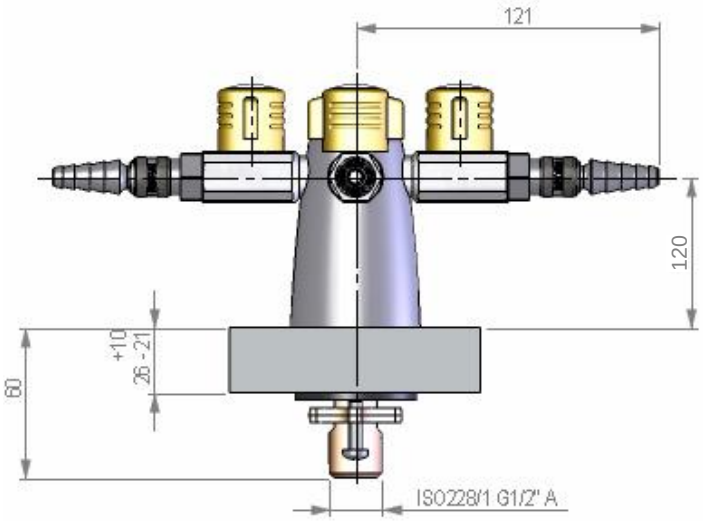

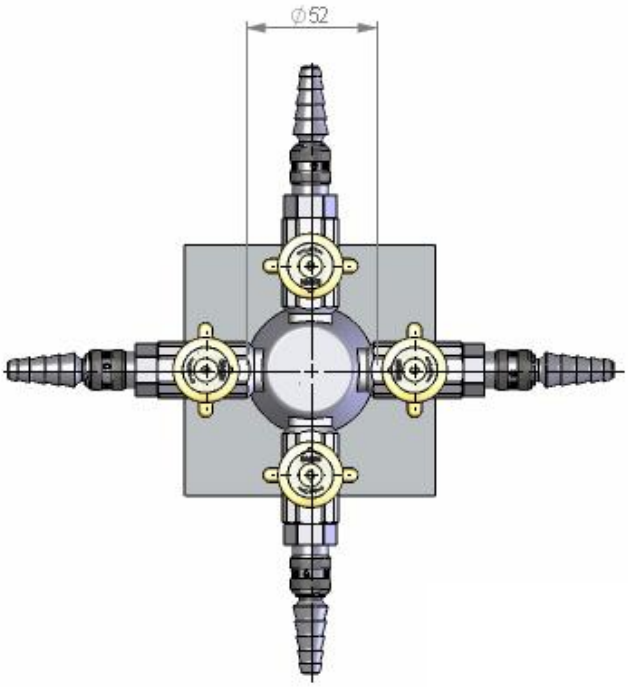

Einsatzbereich

- vertikaler Einbau stehend
- Tischmontage

Details

- Schnellkupplung selbsttätig schließend mit Stecktülle nach DIN 12898, verchromt
- Sicherheitsbedienung Lift-Turn
- Befestigungssatz inkl. Verdrehsicherungsflansch (VSF)

Material

- Ventilgehäuse Messing warmgepresst
- Säulenabdeckung ABS RAL8500

Normen und Richtlinien

- Befestigungsgewinde nach DIN ISO 228

Hinweis

- bei der Installation sind die Anforderungen der DIN 12918 Teil 2 und der TRGI zu Beachten,

Anschluss

- UniFlex

Bestellnummer

- Erdgas: **4274 1007**
- LPG: **4274 1107**

2.3.10

Gastechnik Kirchner GmbH & Co. KG
Gröninger Weg 7
D-74379 Ingersheim
T +49(0)7142.9191-30
F +49(0)7142.9191-40
info@gastechnik-kirchner.de
www.gastechnik-kirchner.de